第18回熊本県中学生新人ハンドボール大会　組み合わせ表

※エントリー男女各15チームの場合
チーム数によって、リンク戦になることもあります。

＜男子予戦リーグ（リンク）＞　1月14日（土）

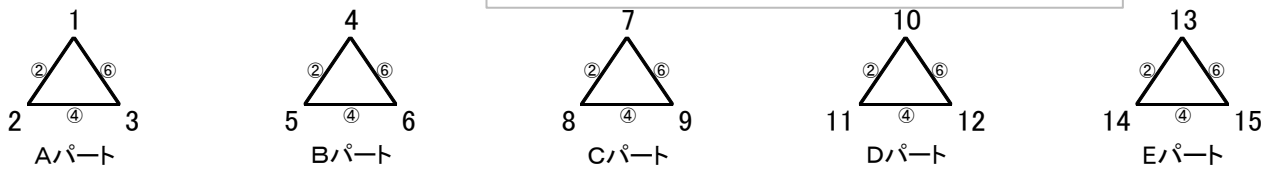

＜女子予戦リーグ（リンク）＞　1月14日（土）

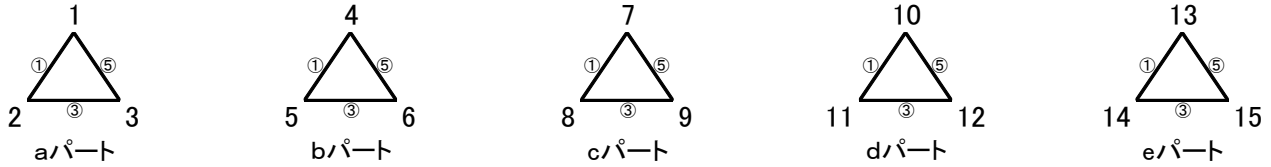

＜男子決勝トーナメント＞　1月21日（土）、22日（日）

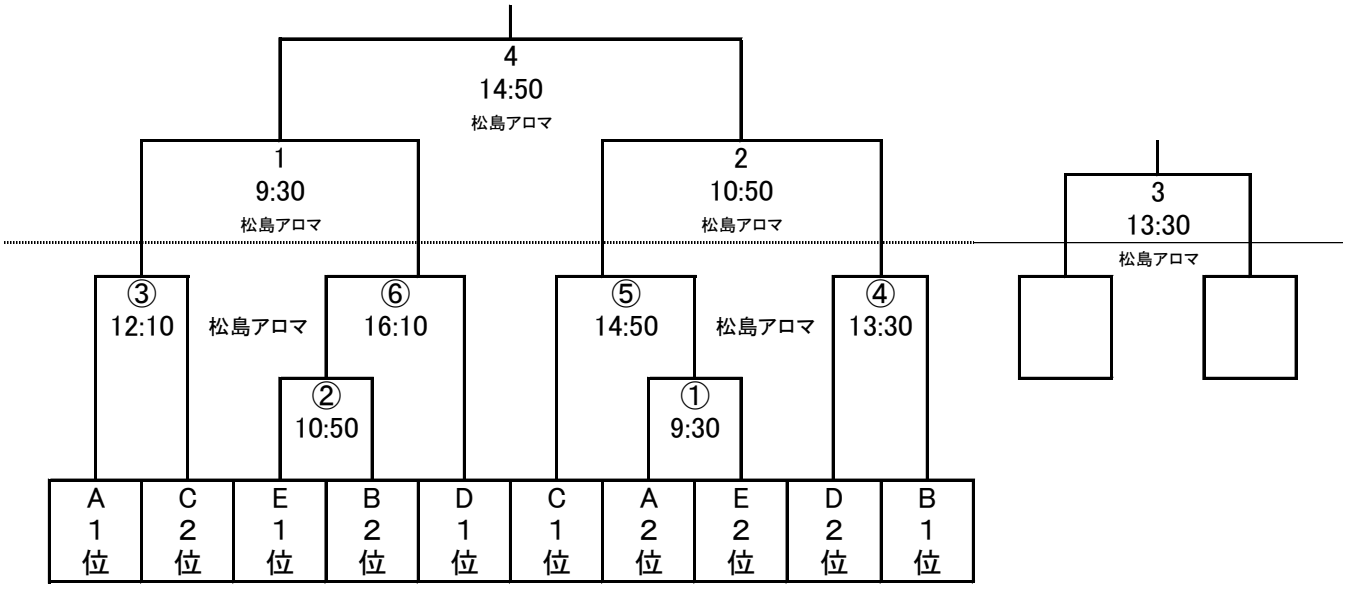
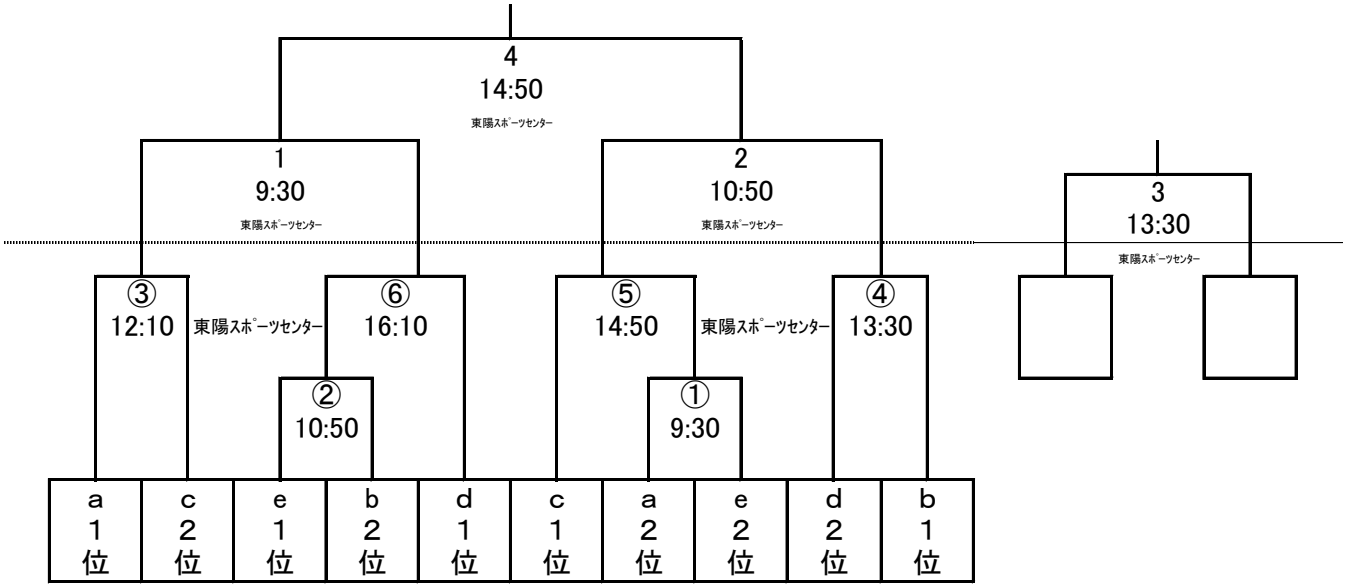
＜女子決勝トーナメント＞　1月21日（土）、22日（日）