令和6年度春季熊本県高等学校ハンドボール競技大会

期日:令和6年4月13日～4月21日
会場:鹿本体育館・鹿央体育館・千原台高校・必由館高校

（男子の部）

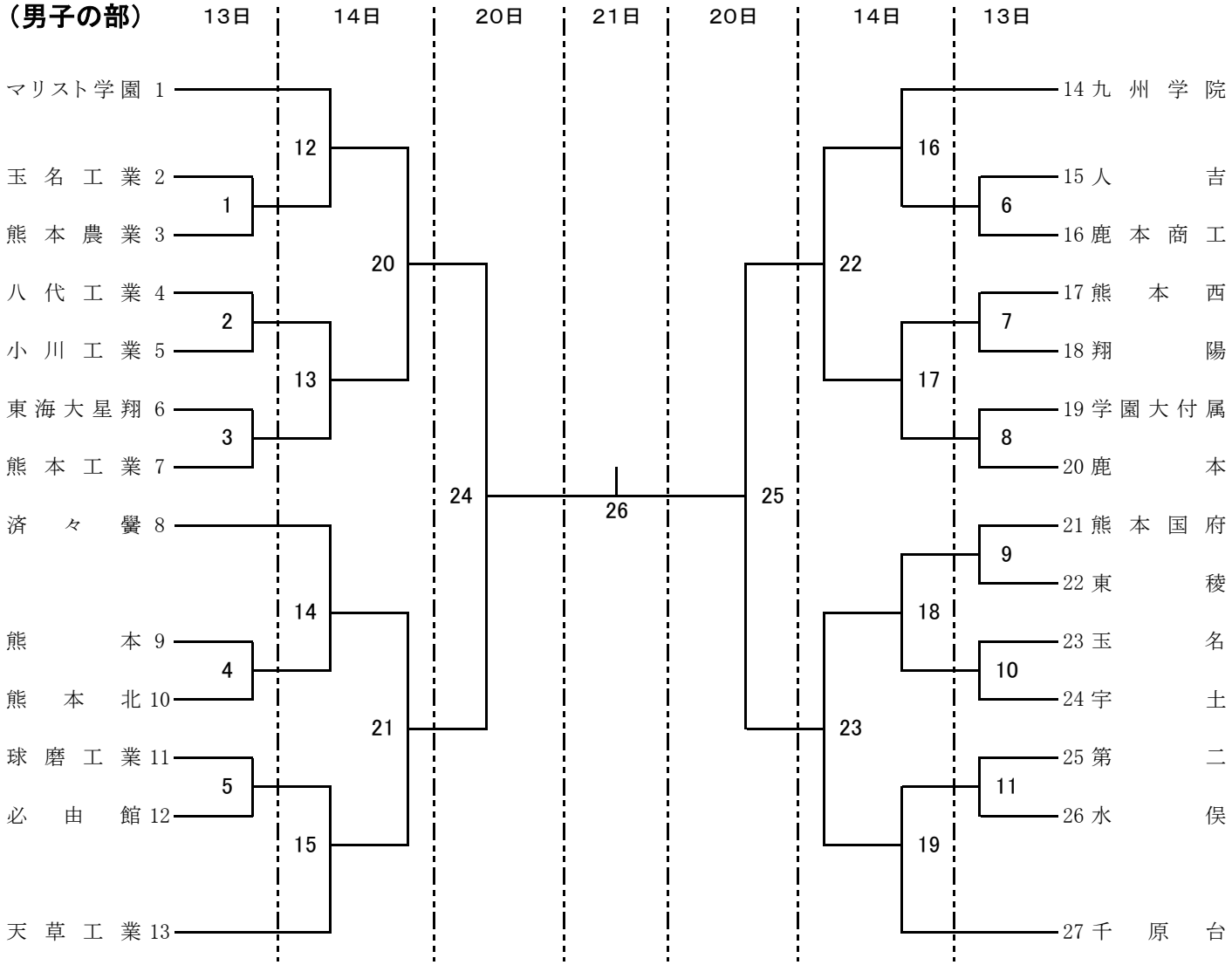

（女子の部）

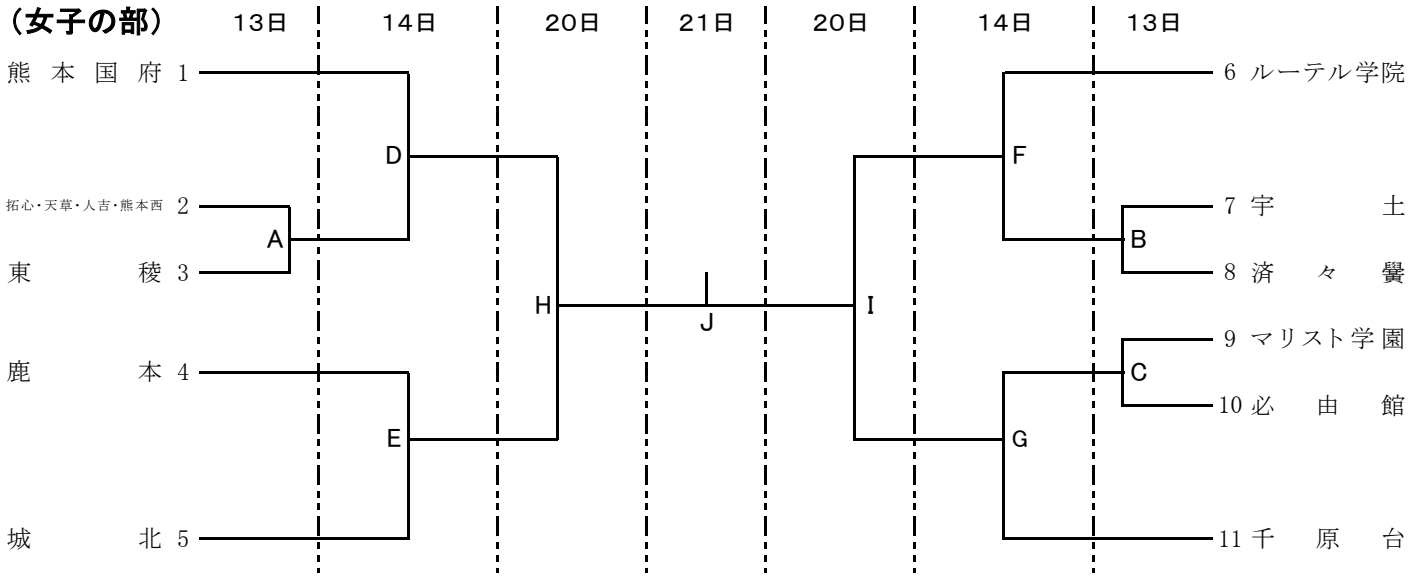

令和6年度春季熊本県高等学校ハンドボール競技大会競技日程

月日	No.	試合時間	鹿本体育館	鹿央体育館	千原台高校	必由館高校
4月13日(土)	男女1回戦(14試合)					
	1	１０：００	男２	男１	男７	男９
	2	１１：４０	男６	男３	男１０	男１１
	3	１３：２０	男４	男８	女A	男５
	4	１５：００			女B	女C
4月14日(日)	男子2回戦男女準々決勝(16試合)					
	①	１０：００	男１２	男１６	男１９	男１５
	②	１１：４０	男１３	男１７	男１８	男１４
	③	１３：２０	女D	女E	女G	女F
	④	※	男２０	男２２	男２３	男２１
4月20日(土)	男女準決勝(4試合)					
	❶	１０：００	女H			
	❷	１１：４０	女I			
	❸	１３：２０	男２４			
	❹	１５：００	男２５			
4月21日(日)	男女決勝(2試合)					
	Ⅰ	１０：００	女J			
	Ⅱ	１２：００	男２６			
	表彰					

※14日の第4試合は第3試合後半終了から30分後とする。

会場準備	鹿本	鹿央	千原台	必由館
12日(金)	鹿本商工	鹿本	千原台	必由館
19日(金)	鹿本			

会場責任者	鹿本	鹿央	千原台	必由館
13日(土)	福川	松岩	嘉古田	石田
14日(日)	福川	松岩	嘉古田	中山
20日(土)	中山			
21日(日)	中山			

【競技上の注意】

① 競技規則について
本大会は、令和6年度(2024年度)日本ハンドボール協会競技規則によって行う。

② 競技方法について
トーナメント方式とする。

③ 試合ごとのエントリー(ベンチ入り)について
大会参加申込書に記載している者で、試合ごとに選手16名・役員4名以内とする。

④ 競技時間について
競技時間は、前半30分－休憩10分－後半30分とする。なお、同点の場合は、延長戦を行う。
延長戦は、トス～第1延長(前半5分－休憩1分－後半5分)～7mTC(5名)とする。
ただし、準決勝及び決勝戦は、第2延長まで行い、7mTC(5名)とする。

⑤ タイムアウトについて
全試合3回制とする。

⑥ トス及びユニフォームについて
トスは、第1試合については試合開始30分前、第2試合以降は、前の試合のハーフタイムにオフィシャル席前で行う。
その際、①『メンバー表』、②『チーム掲示(2枚)』、③『試合で着用するすべてのユニフォーム』を持参すること。
ユニフォームについては、GK、CPとも濃淡2色ずつを用意すること。

⑦ 試合球について
準々決勝まではチーム持ち寄りとする。試合開始前にオフィシャルに1球提出する。ただし、準決勝以降は専門部で準備する。
20日(土)男子:モルテン、女子:ミカサ　　21日(日)男子:ミカサ、女子:モルテン

⑧ オフィシャル、モップ係について
オフィシャル、モップについて、第1試合は、第3試合のチームが分担して行う。 ただし、第2試合目以降は、前試合の勝利チームがオフィシャル、敗退チームがモップを行う。
引率者(監督・コーチ)に、審判及びTDを要請する場合がある。

⑨ 松ヤニ等について
すべての会場で両面テープのみ使用を認める。ただし、松ヤニ・松ヤニスプレーは使用禁止とする。

⑩ その他
その他、変更や緊急の連絡等については、各チームへのメール送信及び県ハンドボール協会HPに掲載するので、随時確認すること。

【問い合わせ先】 熊本県ハンドボール協会 0968－41－8404