【 女子組み合せ 】

【会場】桷志田体育館・牧園アリーナ
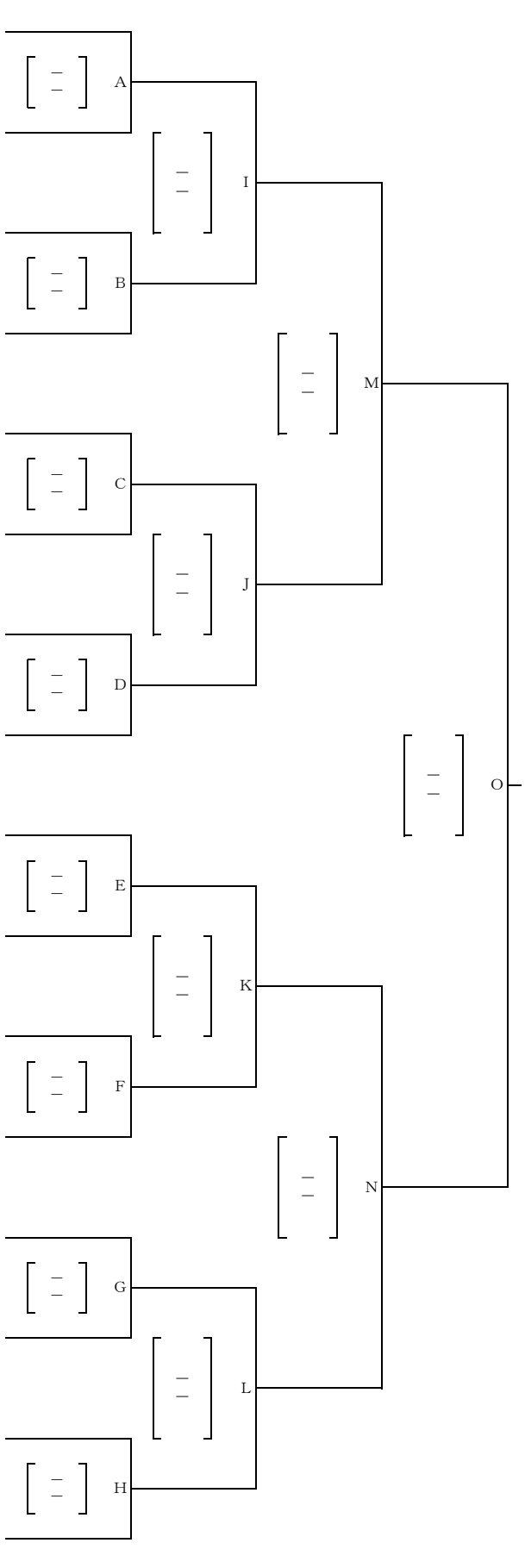
1	霧島市立国分中央高等学校	鹿児島1位
2	筑紫女学園高等学校	福岡2位
3	県立佐世保西高等学校	長崎1位
4	県立大分鶴崎高等学校	大分2位
5	県立神崎清明高等学校	佐賀1位
6	県立コザ高等学校	沖縄2位
7	宮崎学園高等学校	宮崎1位
8	ルーテル学院高等学校	熊本2位
9	明光学園高等学校	福岡1位
10	佐賀清和高等学校	佐賀2位
11	大分高等学校	大分1位
12	県立清峰高等学校	長崎2位
13	県立浦添高等学校	沖縄1位
14	県立小林秀峰高等学校	宮崎2位
15	熊本市立千原台高等学校	熊本1位
16	県立鹿児島南高等学校	鹿児島2位