【 男子組み合せ 】

【会場】吉田文化体育センター・郡山体育館・桷志田体育館
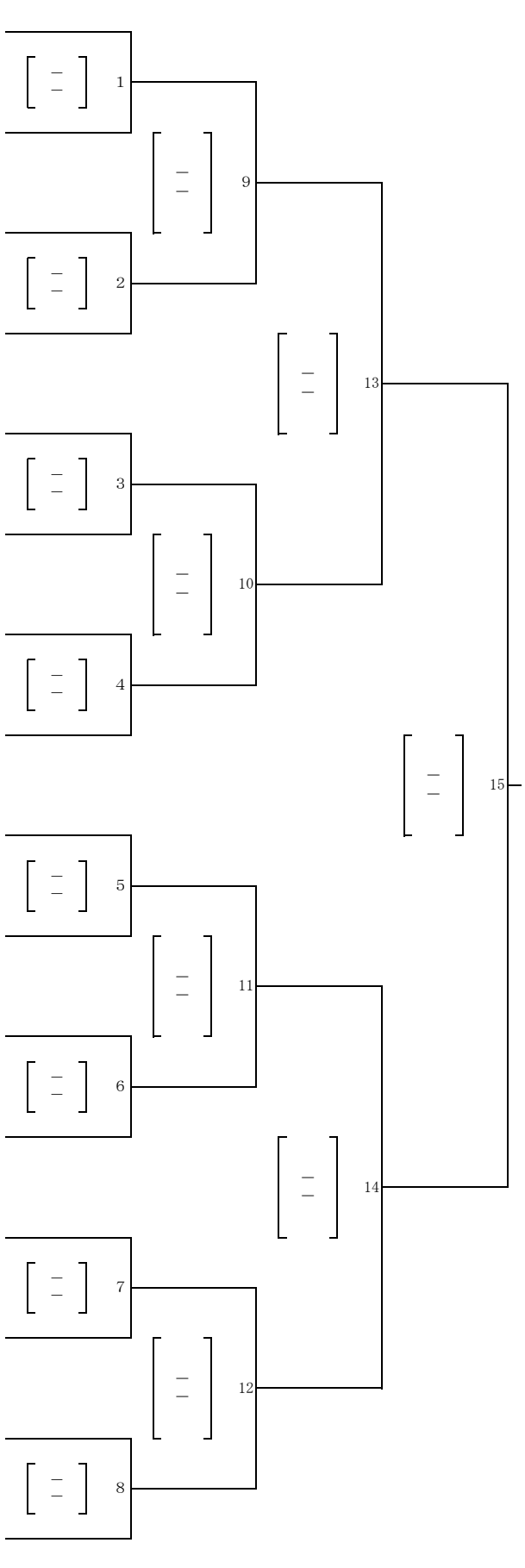
1	県立浦添商業高等学校	沖縄1位
2	宮崎第一高等学校	宮崎2位
3	県立国分高等学校	鹿児島1位
4	県立大分雄城台高等学校	大分2位
5	瓊浦高等学校	長崎1位
6	佐賀清和高等学校	佐賀2位
7	県立須恵高等学校	福岡1位
8	熊本市立千原台高等学校	熊本2位
9	九州学院高等学校	熊本1位
10	県立鹿児島工業高等学校	鹿児島2位
11	県立小林秀峰高等学校	宮崎1位
12	長崎日本大学高等学校	長崎2位
13	大分高等学校	大分1位
14	博多高等学校	福岡2位
15	県立神崎清明高等学校	佐賀1位
16	興南高等学校	沖縄2位